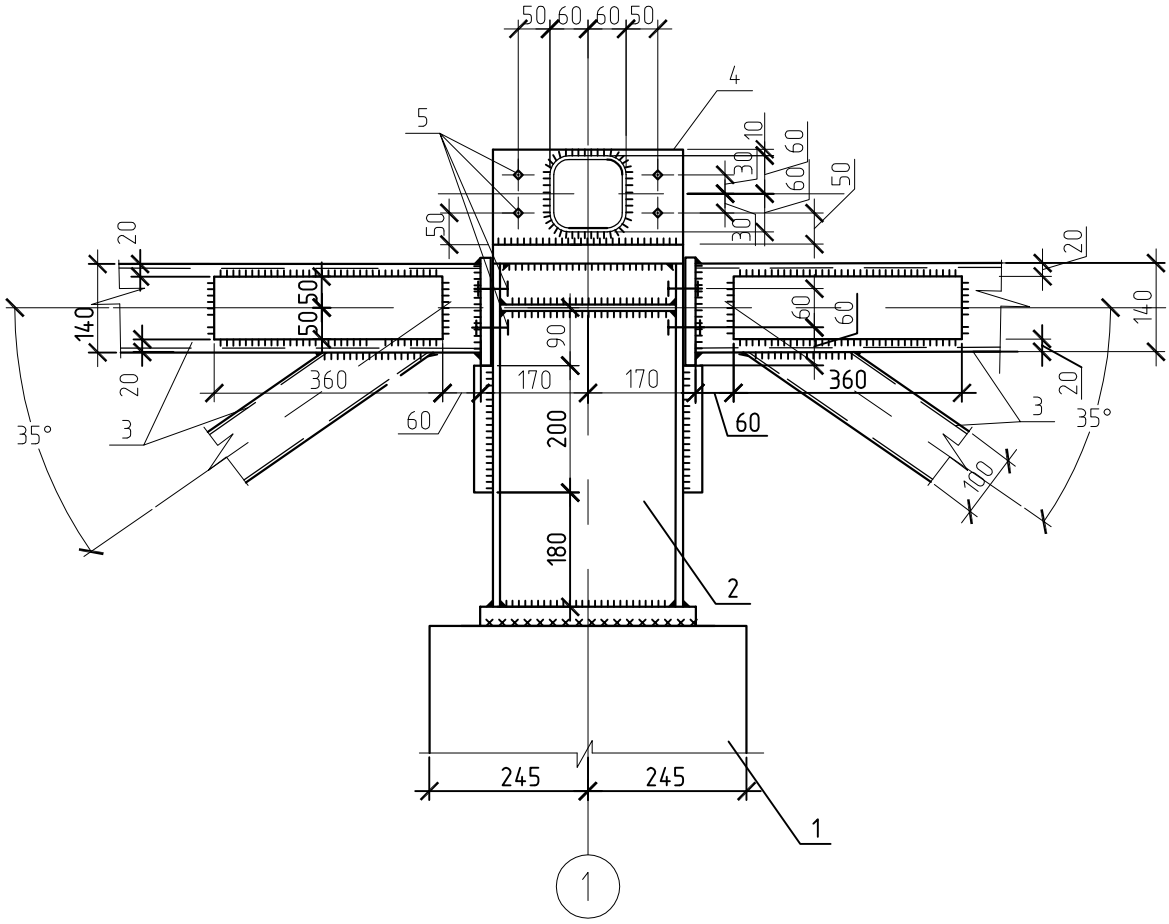

Поз.	Наименование материала	Pos.	Material name
1	Колонна железобетонная	1	Concrete column
2	Надколонник	2	Detail over the column
3	Ферма подстропильная	3	Boun farm
4	Ферма стропильная	4	Principal farm
5	Болт М20	5	Bolt M20

Согласовано

Взам. инв. №

Подп. и дата

Инв. № подл.

Изм.	Кол.уч.	Лист	№ док.	Подпись	Дата

УЗЕЛ СОПРЯЖЕНИЯ ЦЕНТРАЛЬНОЙ КОЛОННЫ С ФЕРМОЙ

THE JUNCTION OF TSENTRALNOI COLUMNS TO THE FARM

INCON